BLACK IRON HORSE

IBEX

Bici cargo elettrica bike

IT MANUALE D'USO

Congratulazioni per la tua nuova bici cargo elettrica

IBEX

Modello e colore: **IBEX**

Numero di identificazione del veicolo (VIN):
Data di acquisto:

Questa Bicicletta cargo prodotta in Danimarca ha una storia di quasi 25 anni.Ne
siamo molto orgogliosi e speriamo che soddisfi le tue aspettative.
Ci auguriamo che vivrete tante esperienze e avventure fantastiche con la vostra nuova cargo bike. Prima di utilizzare la vostra nuova IBEX, leggete attentamente tutte le informazioni contenute in questo manuale.
Ci auguriamo che questo manuale risponda alla maggior parte delle vostre domande, altrimenti
non esitate a contattarci o a passare dal nostro laboratorio.

Indice

Uso previsto..... 3

Inizia.....3-4

Corretto stoccaggio della batteria e del caricabatterie..... 5

Diagrammi.....6-7

In sella all' IBEX.....8
Installazione e rimozione del computer da bicicletta.....8
Accensione/spegnimento del sistema..... 8
Funzionamento di base.....9
Ricarica.....10
Sterzo e sospensioni della ruota anteriore.....10

IBEX..... 11
Informazioni generali.....11
Specifiche tecniche.....11
Componenti e sottosistemi..... 12
• Batteria..... 12
• Caricabatteria..... 13
• Display del ciclo.....13
• Accensione e spegnimento del display del ciclo.....13
• Visualizzazione di base del display.....13
Accessori.....13
• Luci.....13
• Seggiolini per bambini.....13
• Seggiolino per bambini Playmate.....13
• Seggiolino per neonati 13
• Campanello.....13
• Barre poggiapiede per la salita dei bambini.....13

Regolazioni iniziali e manutenzione.....14
Regolazioni iniziali.....14
Regolazione della sella.....14
Manutenzione.....14-15
• Pneumatici..... 15
• Catena e pignone.....15
• Freni.....15-16
Pulizia.....16

Risoluzione dei problemi del sistema di alimentazione.....16

Ricambi.....16

Garanzia e obblighi.....16

Smaltimento.....16

Come sostituire le pastiglie dei freni idraulici Tektro..17

DICHIARAZIONE DI CONFORMITÀ CE..... 18

Date e note di assistenza..... 19-21

Link e contatti.....22

Uso previsto

La bicicletta elettrica da carico IBEX è progettata e costruita esclusivamente per l'uso urbano ed è adatta a strade con superfici solide e piane, ad esempio strade asfaltate e piste ciclabili. La bicicletta elettrica da carico IBEX non è destinata all'uso fuoristrada.
La bicicletta da carico IBEX è destinata al trasporto sicuro di passeggeri fino a 7 anni di età. La bicicletta è dotata di seggiolini per bambini doppi e/o singoli dotati di cinture di sicurezza a tre punti standard. È possibile installare seggiolini aggiuntivi per bambini o un seggiolino per neonati in base alle esigenze.
I rischi connessi all'uso improprio della bicicletta da carico sono spiegati in dettaglio nei rispettivi capitoli.
Per ulteriori informazioni sui limiti di carico, consultare la sezione - **Specifiche tecniche.**

L'uso della cargo bike BLACK IRON HORSE è a proprio rischio.

BLACK IRON HORSE non è responsabile per l'uso della bicicletta: solo il conducente può essere ritenuto responsabile.

Leggere il presente manuale prima di utilizzare la cargo bike.

Avvertenza: Il ciclista deve avere almeno 15 anni quando trasporta bambini nella cargo bike. Ciò al fine di garantire la sicurezza sia del ciclista che dei bambini durante il trasporto.

Per iniziare

Congratulazioni per la tua nuova bici cargo elettrica BLACK IRON HORSE! Siamo lieti che tu abbia scelto di entrare nel mondo dei mezzi di trasporto ecologici e pratici. Per garantire la tua sicurezza e quella degli altri, nonché per sfruttare al meglio la tua cargo bike elettrica, ti chiediamo gentilmente di seguire queste linee guida per un utilizzo responsabile.

Primo utilizzo della bici cargo elettrica:
La bicicletta viene fornita completamente assemblata, con la batteria completamente carica e pronta all'uso. L'unica cosa da fare prima della prima uscita è regolare la sella in base all'altezza del ciclista, consultare la sezione - **Regolazione della sella.** Fai un breve giro di prova per assicurarti che la sella sia comoda e regolata correttamente. Se provi fastidio, puoi regolare la sella a secondo della necessità. Una volta che la sella della tua bicicletta è regolata correttamente in base alla tua altezza, sei pronto per il tuo primo giro. Ricordati sempre di indossare dispositivi di protezione adeguati e di rispettare le norme di circolazione locali e le raccomandazioni di sicurezza per un giro sicuro e piacevole.

La sicurezza prima di tutto:

- Indossate sempre il casco e incoraggiate tutti i passeggeri a fare lo stesso.
- Assicurarsi che le luci anteriori e posteriori e i catarifrangenti della bicicletta funzionino correttamente, soprattutto in condizioni di scarsa illuminazione.
- Prima di mettere il bambino sul seggiolino, assicurarsi che le cinture e le cinghie del seggiolino siano in buone condizioni e regolate correttamente.
- Allacciare saldamente il bambino al seggiolino, assicurandosi

che le cinture e le cinghie siano ben strette ma comode. Assicurarsi che il bambino non possa scivolare fuori o liberarsi.

- Non lasciare mai i bambini da soli nel bagagliaio.

Sii proattivo, controlla il meteo:
- Guidare con prudenza in condizioni meteorologiche di bagnato o scivoloso, poiché lo spazio di frenata potrebbe aumentare.

- Tenere conto del vento, soprattutto se la cargo bike è molto carica. Il vento può compromettere la stabilità.

Distanza di sicurezza e velocità:
- Mantenete sempre una distanza di sicurezza adeguata dagli altri veicoli e dai pedoni.

- Guidate a velocità moderata, soprattutto in caso di traffico intenso e in zone con molti pedoni.

- Parcheggiate la vostra cargo bike in un luogo sicuro e consentito.

Capacità della cargo bike:
- Non sovraccaricare la tua cargo bike. Rispetta la capacità di carico massima, consulta la sezione **Specifiche tecniche.** Assicurati che il carico sia fissato saldamente e bilanciato per evitare ribaltamenti imprevisti.

Manutenzione:
- Ispezionate regolarmente la vostra cargo bike. Controllate i freni, la pressione degli pneumatici e degli altri componenti fondamentali; consultate la sezione “Regolazione e manutenzione dei componenti”.

- Non calpestate la catena o i parafanghi anteriori e posteriori.

Parcheggio:
- Parcheggia la tua cargo bike in un luogo sicuro e consentito.

- Utilizza un lucchetto per biciclette per prevenire i furti, soprattutto se lasci oggetti di valore nel vano di carico.

Rispetta le regole del traffico:
- Rispetta tutte le norme e i segnali stradali locali.

- Percorri le piste ciclabili e le strade nella direzione corretta.

Sii rispettoso:
- Ricordate che state guidando una bici più grande, quindi prestate particolare attenzione agli altri utenti della strada e mostratevi rispettosi.

Conosci la tua cargo bike:
- Esercitati a manovrare, frenare e guidare la cargo bike in diverse situazioni prima di guidarla con un carico pesante o nel traffico intenso.

Seguendo queste linee guida e utilizzando la tua cargo bike in modo responsabile, potrai goderti un mezzo di trasporto sicuro, divertente ed efficiente, contribuendo al contempo alla tutela dell’ambiente. Ti aspettano tante fantastiche pedalate con la tua cargo bike elettrica.

Corretto stoccaggio della batteria e del caricabatterie:

Per garantire che la batteria e il caricabatterie della tua bici cargo elettrica funzionino in modo ottimale e rimangano in buone condizioni, è importante seguire queste linee guida per una corretta conservazione.

Conservazione della batteria:

- Primo utilizzo: quando ricevi la tua bici cargo elettrica, la batteria è completamente carica e pronta per l'uso.

- Scarica prima di riporre: se non prevedi di utilizzare la tua bici cargo elettrica per un periodo prolungato (ad esempio durante l'inverno), ti consigliamo di scaricare la batteria fino a circa il 70% della sua capacità. Questo aiuta a prolungare la durata della batteria.

- Temperatura di conservazione: la batteria deve essere conservata a una temperatura compresa tra 0 °C e 20 °C (32 °F e 68 °F). Evitare di conservare la batteria a temperature estreme, poiché ciò può influire negativamente sulle sue prestazioni.

- Proteggere dalla luce solare diretta: evitare di esporre la batteria alla luce solare diretta per periodi prolungati.

- Conservare la batteria in un luogo asciutto per evitare corrosione e danni.

Ricarica batteria:

- Conservazione in luogo asciutto: il caricabatterie deve essere conservato in un luogo asciutto per evitare umidità e cortocircuiti.

- Protezione di spine e cavi: assicurarsi che le spine e i cavi del caricabatterie siano protetti da danni o piegature durante la conservazione.

- Evitare il calore intenso: il caricabatterie non deve essere esposto a calore estremo, come la luce solare diretta o fonti di calore.

- Per evitare danni, utilizzare esclusivamente il caricabatterie in dotazione progettato per la batteria.

Manutenzione:

- Caricare regolarmente la batteria: se si ripone la bici cargo elettrica per un periodo prolungato, estrarla e caricare la batteria almeno ogni sei mesi per mantenere la capacità.

- Controllare il caricabatterie: prima di utilizzare il caricabatterie dopo un periodo di inutilizzo prolungato, assicurarsi che funzioni correttamente e che non presenti segni di danneggiamento.

Diagrammi:

1 Cassone di carico
2 Doppio seggiolino per bambini
3 Batteria
4 Manubrio
5 Attacco manubrio
6 Lucchetto
7 Freno posteriore
8 Reggisella
9 Sella Playmate (opzionale)
10 Pedana
11 Luci anteriori
12 Parafanghi anteriori
13 Ruote anteriori
14 Parafango posteriore
15 Ruota posteriore
16 Luce posteriore
17 Motore
18 Copricatena

1 Leva freno posteriore
2 Interruttore sinistro
3 Display ciclo
4 Interruttore destro
5 Leva freno anteriore (freno di stazionamento)

1 Sella
2 Reggisella
3 Sgancio rapido (per reggisella)

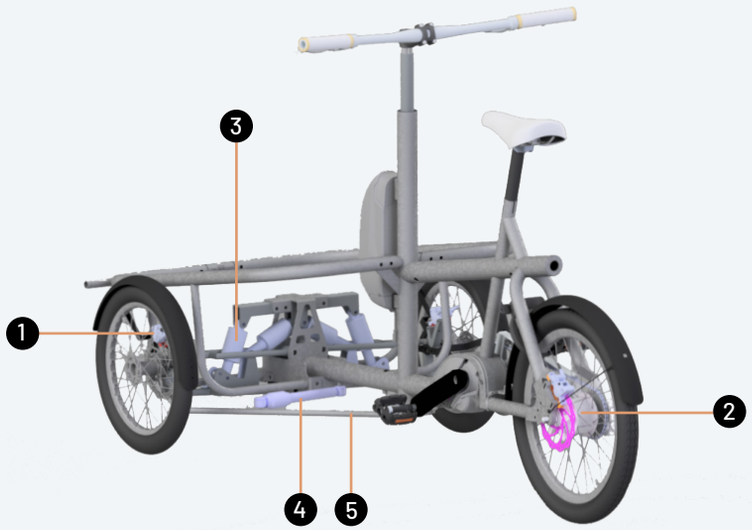

1 Freno anteriore
2 Hub per ingranaggi
3 Sospensione
4 Stabilizzatore di sterzo
5 Leva dello sterzo

In sella all' IBEX

⚠ **ATTENZIONE:** la bicicletta può inclinarsi durante la guida.

⚠ **ATTENZIONE:** rispettare sempre le norme del codice della strada.

⚠ **ATTENZIONE:** indossare sempre il casco durante la guida.

⚠ **ATTENZIONE:** NON calpestare la catena.

⚠ **ATTENZIONE:** NON calpestare i parafanghi anteriori o posteriori.

La tua bicicletta viene consegnata completamente assemblata e pronta all'uso.

Nota bene:
potrebbe essere necessario ricaricare la batteria. L'unica operazione necessaria prima del primo utilizzo è regolare la sella in base all'altezza del ciclista. Si prega di consultare la sezione **- Regolazione della sella.**

Installazione e rimozione del display del ciclo:

Per l'installazione e la rimozione del display del ciclo, seguire le istruzioni riportate di seguito.

Installazione:

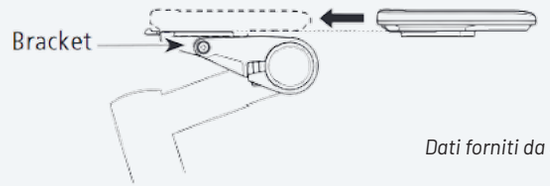

Dati forniti da Shimano.

Far scorrere il display del ciclo sulla staffa fino a sentire un clic.

Rimozione:

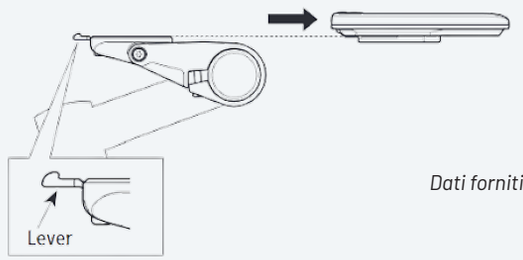

Dati forniti da Shimano.

Spingere la leva verso il basso e far scorrere il display del ciclo verso l'esterno.

Nota bene: se il display del ciclo non è installato correttamente, la funzione di assistenza non funzionerà correttamente.

Accensione/spegnimento del sistema:

Di seguito viene spiegato come accendere/spegnere il sistema, sia tramite l'interruttore sinistro che tramite la batteria.

Nota bene: assicurarsi che la batteria sia montata correttamente sul supporto.

Nota bene: non premere i pedali mentre si preme il pulsante **[POWER]**, poiché sui pedali sono presenti sensori di coppia. Pertanto, il sistema non si avvierà.

Tramite interruttore sinistro:

ON: Premere il pulsante **[POWER]**

OFF: Premere il pulsante **[POWER]**

La batteria

ON: Premere il pulsante **[POWER]** sulla batteria. Le spie LED si accenderanno indicando la capacità residua della batteria.

OFF: Tenere premuto il pulsante **[POWER]** per 6 secondi.

Nota bene: l'alimentazione si spegne automaticamente dopo 10 minuti di inattività.

Dati forniti da Shimano.

Funzionamento di base

Il funzionamento di base della bicicletta è controllato dagli interruttori sinistro e destro.

Dati forniti da Shimano.

Cambio marcia

Il pulsante **[X]** sull'interruttore destro aumenta la marcia (aumenta la resistenza della pedalata).
Il pulsante **[Y]** sull'interruttore destro diminuisce la marcia (diminuisce la resistenza della pedalata).
Il pulsante **[A]** sull'interruttore destro consente di passare dal cambio marcia automatico a quello manuale (per mozzo con cambio elettronico interno, se abilitato).

Nota bene: Quando la bicicletta da carico si ferma, il sistema passa automaticamente su **[1]** (resistenza di pedalata minima).

Modifica della modalità di assistenza

Il pulsante **[X]** sull'interruttore sinistro aumenta l'assistenza. Il pulsante **[Y]** sull'interruttore sinistro riduce l'assistenza. Il pulsante **[A]** sulla sinistra modifica la visualizzazione dei dati di percorrenza sul display della bicicletta.

Nota bene: Il tasto **[FUNKTION]** sul computer della bicicletta modifica anche la visualizzazione dei dati di guida.

Nota bene: questi pulsanti funzionano come descritto solo durante la guida.

Accensione/spegnimento delle luci

Le luci anteriori e posteriori si accendono e si spengono premendo il pulsante **[LIGHT]** sul display della bicicletta.

Nota bene: il display del ciclo memorizza l'ultima impostazione di "illuminazione" prima dello spegnimento, ovvero le luci si accendono all'avvio del sistema se erano accese prima dell'ultimo spegnimento.

Modalità Walk Assist

La funzione **WALK-ASSIST** permette alla bicicletta di avanzare a passo d'uomo e funziona ad una velocità massima di 6 km/h. Il livello di assistenza e la velocità vengono regolati (durante il cambio elettronico di marcia), il livello di assistenza in base alla posizione del cambio.

Nota bene: non è possibile passare alla modalità **[WALK]** se, ad esempio, la velocità attuale è superiore a 0 km/h o se viene esercitata pressione sui pedali. In questo caso, il display della bicicletta emetterà un segnale acustico di avvertimento.

Tenere premuto il pulsante **[Y]** sull'interruttore sinistro per circa 2 secondi, fino a quando sullo schermo non viene visualizzato **[WALK]**. Tenere premuto il pulsante **[Y]** sull'interruttore sinistro in modo che la bicicletta inizi a muoversi.
Premere una volta **[Y]** sull'interruttore sinistro per annullare la modalità **[WALK]**.

Dati forniti da Shimano.

Se il pulsante **[Y]** sull'interruttore sinistro non viene premuto per almeno un minuto, il sistema si riavvierà nella modalità impostata prima dell'impostazione della modalità **[WALK]**.

Freni

La bici cargo elettrica IBEX è dotata di due freni idraulici azionabili manualmente. Le leve dei freni sono posizionate su entrambe le estremità del manubrio.
La leva del freno situata sul lato SINISTRO controlla il freno ANTERIORE, mentre quella situata sul lato DESTRO controlla il freno POSTERIORE.

Nota bene: evitare frenate brusche, soprattutto ad alta velocità, poiché la bicicletta ha un momento cinetico piuttosto elevato a causa della sua massa.

Nota bene: in condizioni di carico insufficiente, i freni potrebbero presentare caratteristiche diverse (efficienza ridotta). Lo stesso fenomeno può verificarsi anche su strade ripide e/o curve.

Freno di stazionamento

Il freno di stazionamento si innesta spingendo verso il basso la leva nera sul lato sinistro e quindi premendo il freno posteriore (freno sinistro).
Il freno di stazionamento si disinnesta spingendo la piccola leva rossa verso la leva nera e piegando entrambe le leve insieme per rilasciare il freno di stazionamento.

Il freno di stazionamento è solo per uso a breve termine.

Caricamento

La bicicletta elettrica da carico IBEX è progettata per trasportare due bambini fino a 7 anni di età. Durante la marcia, i bambini DEVONO sempre essere assicurati con le cinture di sicurezza che sono montate sui seggiolini, vedere la sezione - Seggiolini per bambini.

Per la cargo bike IBEX si applica un limite massimo di peso di 220 kg, che deve essere sempre rispettato.

Nota bene: una distribuzione sfavorevole del peso può influire negativamente sul comportamento in frenata e sulla stabilità di guida.

Sterzo e sospensioni anteriori

L'IBEX si differenzia dalle altre biciclette elettriche da carico di Black Iron Horse per lo sterzo e le sospensioni anteriori. Questi componenti sono progettati per garantire una guida stabile e confortevole per il ciclista e i passeggeri.

Lo sterzo anteriore è il metodo con cui le ruote anteriori della cargo bike elettrica vengono girate per controllarne la direzione. Quando si gira il manubrio in una direzione, le ruote anteriori girano nella stessa direzione, consentendo di guidare il veicolo.

Sotto il cassone di carico sono presenti quattro sospensioni a molla, progettate per assorbire gli urti e le vibrazioni della strada e migliorare il comfort e il controllo del ciclista. Ciò contribuisce a garantire una guida più fluida e confortevole per il conducente e i passeggeri.
Le sospensioni a molla assorbono gli urti e le vibrazioni, migliorando il comfort e il controllo sia del ciclista che dei passeggeri.

La combinazione dello sterzo anteriore e delle sospensioni a molla garantisce un'esperienza di guida fluida e controllata, soprattutto quando si trasportano carichi pesanti.

IBEX

Informazioni generali

La cargo bike elettrica IBEX è il risultato dell'incontro tra sostenibilità, qualità e design intelligente. Ci impegniamo a produrre le migliori bici cargo sul mercato senza compromettere l' estetica. Facciamo il possibile per creare modelli semplici e funzionali che richiedono una manutenzione minima. Con una bicicletta BLACK IRON HORSE spostarsi sarà un piacere sia per te che per l'ambiente.

Specifiche tecniche

Le bici cargo elettriche IBEX non sono soggette ad alcuna vibrazione causata dal motore elettrico (il motore elettrico è conforme ai requisiti della Direttiva Macchine (2006/42/ CE)

Il livello di pressione sonora ponderato A alle orecchie del conducente è inferiore a 70 dB(A).

Le specifiche tecniche della bici cargo elettrica IBEX sono riassunte nella tabella a destra.

Tabella delle specifiche tecniche

Trazione	Trazione posteriore e sterzo anteriore
Lunghezza	190cm
Larghezza	92cm
Peso	55kg
Peso massimo dell'utente	110kg
Cassone di carico, carico massimo	110kg
Panca, carico massimo	70kg
Dimensioni ruote	Anteriore 16" - Posteriore 20"
Velocità massima	25 km/h, velocità massima alla quale il motore elettrico si spegne
Motore elettrico	85 nm, Shimano EP6, motore centrale
Batteria	BT-EN605
Marce	5 velocità, Shimano Nexus 5 velocità
Freni	A disco, Tektro, freni a disco idraulici (disco posteriore Shimano)
Luci anteriori	Axa
Luce posteriore	Busch & Müller

Componenti e sottosistemi

La bici cargo elettrica IBEX è composta da diversi componenti e sottosistemi. Alcune informazioni di base su questi elementi sono riportate nei capitoli seguenti del presente documento.

Batteria

L'autonomia della batteria dipende da diversi fattori, quali il ciclista, il livello di assistenza del motore elettrico selezionato, il carico, le condizioni della batteria, le condizioni ambientali, ecc. Il livello di carica residuo della batteria può essere visualizzato sul display della bicicletta, vedere la sezione - Display dello stato di base oppure premendo il pulsante [POWER] sulla batteria. Per ulteriori informazioni, visitare il sito web di Shimano, vedere il link nella sezione - Link e contatti.
La batteria può essere utilizzata quando il LED verde su di essa si illumina. Il tempo necessario per caricare completamente una batteria dipende dalla capacità residua della batteria . Per ulteriori informazioni, consultare il "Manuale d'uso della batteria" fornito insieme alla batteria.
La ricarica può essere effettuata indipendentemente dalla capacità residua della batteria. Una volta completata la ricarica, rimuovere la batteria dal caricabatterie il prima possibile.

Se la capacità della batteria è completamente esaurita, ricaricarla il prima possibile. In caso contrario, la batteria si deteriorerà. Inoltre, se la bicicletta non verrà utilizza, per un periodo prolungato, conservare la batteria separatamente con circa il 70% della capacità residua. Caricare la batteria ogni sei mesi per evitare che si scarichi completamente.

Si prega di notare che nei mesi invernali potrebbe essere necessario ricaricare la batteria più frequentemente, poiché il freddo influisce negativamente sulle sue prestazioni. Inoltre, assicurarsi di rimuovere la batteria se si prevede che possa essere esposta a temperature inferiori allo zero per periodi di tempo prolungati.

⚠ **AVVERTENZA:** utilizzare la combinazione di batteria e caricabatteria fornita con l'acquisto.

⚠ **AVVERTENZA:** seguire le condizioni di ricarica specificate nel presente documento.
La mancata osservanza di tali condizioni può causare surriscaldamento, esplosione o incendio della batteria.

⚠ **AVVERTENZA:** le batterie non possono essere ricaricate a temperature inferiori a 0 °C.

⚠ **AVVERTENZA:** maneggiare la batteria con estrema cura.

⚠ **AVVERTENZA:**tenere la batteria lontano dalla portata dei bambini.

⚠ **AVVERTENZA:**durante la ricarica, non lasciare mai la batteria incustodita.

⚠ **AVVERTENZA:** tenere la batteria lontano da luoghi caldi.

⚠ **AVVERTENZA:**non smontarla, colpirla, forarla o immergerla.

⚠ **AVVERTENZA:** non utilizzare una batteria danneggiata.

⚠ **AVVERTENZA:**smaltire le batterie nei luoghi designati che si trovano nelle stazioni di riciclaggio locali.

Installazione della batteria sul supporto:

1. Inserire la chiave nella serratura.
2. Inserire la batteria inclinandola di circa 30° (per allineare l'incavo nella parte inferiore con la sporgenza sul supporto della batteria).

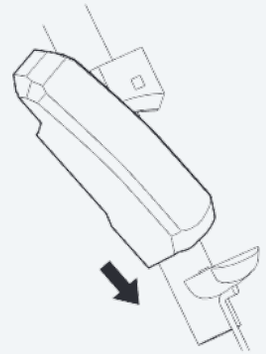

Dati forniti da Shimano.

Rimozione della batteria dal supporto:

Nota bene: la batteria può essere rimossa solo quando la chiave è in posizione SBLOCCATA.

1. Spegnere l'alimentazione,
2. Inserire la chiave nella serratura del vano batteria
3. Ruotare la chiave in senso antiorario fino a quando non è più possibile,
4. Rimuovere con cautela la batteria, facendola scorrere.

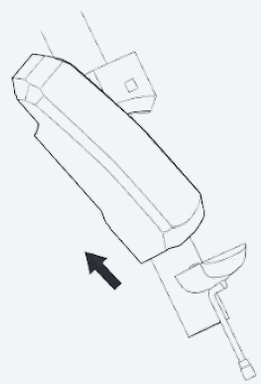

Dati forniti da Shimano.

Nota bene: per ulteriori informazioni, visitare il sito web di Shimano, consultare il link nella sezione - Link e contatti.

Caricabatterie

Il caricabatterie in dotazione è uno Shimano EC-E6000-2A. Evitare di utilizzare altri caricabatterie poiché potrebbero danneggiare la batteria.

Nota bene: per ulteriori informazioni, visitare il sito web Shimano, consultare il link nella sezione Link e contatti.

Display bici

Nota bene: per ulteriori informazioni sul display per biciclette Shimano SC-EN610, visitare il sito web di Shimano, consultare il link nella sezione **- Link e contatti.**

Display bici

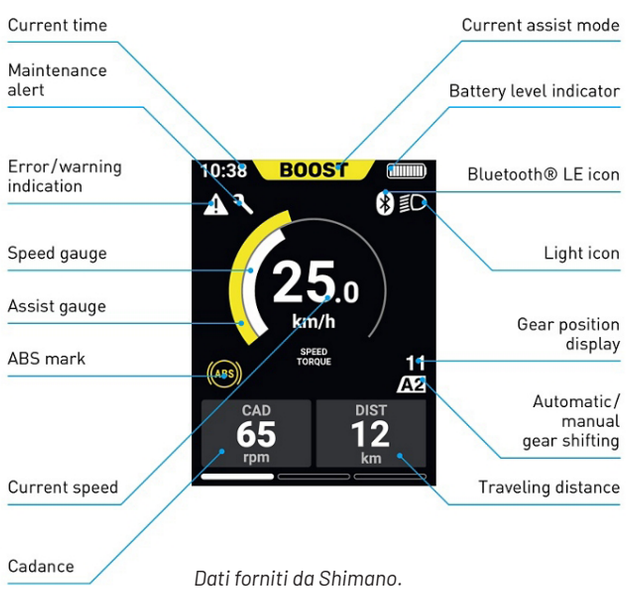

Dati forniti da Shimano.

Accessori

Luci

La bici cargo elettrica IBEX è dotata di due luci anteriori bianche posizionate davanti al box di carico e di una luce posteriore rossa posizionata sopra la ruota posteriore. La procedura per accendere/spegnere le luci è spiegata nella sezione - **Funzionamento di base**. Sia le luci anteriori che quelle posteriori sono omologate dalle autorità danesi.

⚠ **ATTENZIONE:** È pericoloso e può causare incidenti andare in bicicletta al buio senza le luci accese! Si noti inoltre che questa azione è vietata dalla legge in alcuni paesi.

Nota bene: le luci rimarranno accese per circa 2 ore dopo che la batteria avrà smesso di alimentare il motore. In questo caso, ricaricare la batteria il prima possibile.

Seggiolini per bambini

Di serie, il cassone di carico della bici cargo elettrica IBEX è dotato di due seggiolini per bambini con due cinture di sicurezza a tre punti separate.

Seggiolino Playmate

I seggiolini Playmate sono accessori opzionali che consentono di far sedere un terzo bambino nel box di carico. Questi seggiolini possono essere acquistati separatamente.

Seggiolino per bambini

I seggiolini per bambini sono accessori opzionali che consentono il trasporto di neonati e bambini fino a 18 mesi. È possibile acquistare separatamente due diversi tipi di seggiolini (0-9 mesi e 7-18 mesi).

Campanello

Il campanello è posizionato sul lato sinistro del manubrio e il suo utilizzo è un modo pratico per evitare possibili incidenti.

La bici cargo elettrica IBEX, sebbene il suo motore elettrico sia piuttosto silenzioso, può raggiungere velocità elevate. Pertanto, potrebbe essere difficile per pedoni e ciclisti notarti e valutare la tua velocità. Per evitare incidenti, guida sempre con prudenza e responsabilità e, se necessario, usa il campanello.

Barra poggiapiede per la salita dei bambini

Sulla bici cargo elettrica sono presenti due barre poggiapiede per la salita dei bambini (contrassegnate in rosso). Sono posizionate su entrambi i lati della parte anteriore del telaio e sono progettate per aiutare i bambini più piccoli a salire da soli sul cassone di carico e sono sicure da calpestare.

Regolazioni iniziali e manutenzione

Nota bene: il manubrio e il piantone non sono regolabili.

Regolazione della sella

Per regolare l'altezza della sella, allentare la "manopola di sgancio rapido", come mostrato nell' illustrazione sottostante. Quindi spostare il reggisella verso l'alto o verso il basso e serrare nuovamente la manopola. Assicurarsi che la manopola sia sufficientemente serrata, in modo che la sella non si muova durante la guida della bicicletta.

Nota bene: una volta serrato, tra la maniglia di sgancio rapido e la superficie esterna del collarino di bloccaggio rimane una distanza di circa 2 mm (vedere la figura a destra).

Nota bene: Il reggisella ha un " segno di inserimento minimo". Il reggisella deve essere inserito nel telaio almeno fino al segno di minimo inserimento.

Reggisella

indicazione della profondità minima di inserimento.

Per installare la sella sul reggisella, posizionare le due barre metalliche sotto la sella (vedi figura sotto, a sinistra) tra le fessure presenti sul reggisella (vedi figura sotto, a sinistra). Dopo aver regolato la posizione precisa della sella facendola scorrere attraverso le fessure del reggisella, serrare entrambe le viti con una coppia massima di 20 Nm.

Nota bene: l'asse verticale del punto di connessione tra la sella e il reggisella non deve superare la linea **« MAX »** sulle barre di connessione della sella.

Manutenzione

Come tutti i componenti meccanici, anche quelli della cargo bike elettrica IBEX sono soggetti a sollecitazioni e usura elevate. Materiali e componenti diversi possono reagire all'usura o alla fatica da sollecitazione in modi diversi. Se la durata di vita prevista di un componente è stata superata, esso potrebbe guastarsi improvvisamente, causando lesioni al ciclista. Qualsiasi forma di crepa, graffio o cambiamento di colore nelle aree soggette a sollecitazioni elevate indica che la durata di vita dei componenti è stata raggiunta e che questi devono essere sostituiti.

⚠ **ATTENZIONE:** Prima di eseguire qualsiasi operazione di manutenzione, spegnere tutto il sistema e rimuovere la batteria.

Nota bene: la manutenzione e la riparazione della bicicletta richiedono competenze e strumenti specifici. Pertanto, non modificare alcuna impostazione né eseguire alcuna operazione di manutenzione/riparazione sulla bicicletta, a meno che non si disponga degli strumenti e delle competenze necessari per l'operazione richiesta. Si consiglia invece di contattare il proprio rivenditore.

Prima di ogni uscita controllare che:

- Le batterie sono cariche.
- Gli pneumatici sono sufficientemente gonfiati.
- I freni funzionano correttamente.
- Non ci sono raggi allentati.

Controllare mensilmente:

- Se i connettori e i cavi sono ancora intatti.
- Se la catena e gli ingranaggi sono privi di sporco e ancora lubrificati; in caso contrario, lubrificarli come spiegato nella sezione - Catena e ingranaggi.
- Il controllo dei freni e del tensionamento del cavo cambio marce.
- Il tensionamento della catena e se necessario la regolazione della stessa.
- L' usura e la pressione degli pneumatici.
- Eccentricità delle ruote e raggi mancanti o allentati.
- Se la serie sterzo, il mozzo, i cuscinetti della pedivella e i pedali sono ben serrati.
- Se il manubrio e il sellino sono regolati correttamente.

Controllare ogni sei mesi:

- Ogni fase indicata nella sezione: controllare mensilmente.
- Pastiglie dei freni: sostituire quando necessario.
- Catena: controllare che non sia eccessivamente allentata o usurata.

Nota bene: durante la sostituzione dei componenti relativi alla sicurezza, utilizzare solo ricambi originali.

Pneumatici

Controllare regolarmente la pressione degli pneumatici e gonfiarli, se necessario. Il corretto intervallo di pressione degli pneumatici indicato dal produttore originale è riportato sul fianco degli pneumatici.

Controllare se gli pneumatici sono usurati, ovvero controllare la profondità del battistrada. In caso di anomalie, sostituire questi componenti il prima possibile.

Catena e ruota dentata

La catena e le ruote dentate si muovono l'una sull'altra e si consumano. Tuttavia, se queste parti non sono lubrificate adeguatamente, è probabile che si verifichi un'usura precoce. Pertanto, lubrificare regolarmente la catena della bicicletta. A tal fine, utilizzare lubrificanti adeguati. Tuttavia, tenere presente che quantità eccessive di lubrificante potrebbero causare l'accumulo di sporco e accelerare il processo di usura.

Inoltre, controllare la tensione della catena e assicurarsi che sia regolata correttamente. Se la tensione è troppo debole, la catena deve essere tesa. In caso contrario, la catena potrebbe rompersi e causare gravi lesioni. Per la corretta regolazione della tensione della catena, contattare il proprio rivenditore.

Freni

⚠ **ATTENZIONE:** assicurarsi di poter raggiungere le leve dei freni e familiarizzare con il funzionamento di ciascuna leva (anteriore o posteriore).

I freni anteriori e posteriori sono freni a disco idraulici. I freni a disco idraulici devono essere regolati solo da personale qualificato. Pertanto, in caso di malfunzionamento dei freni anteriori e/o posteriori, contattare il proprio rivenditore.

Le istruzioni su come sostituire le pastiglie dei freni idraulici Tektro sono disponibili all' indirizzo: https://www.youtube.com/watch?v=YHhKDNhZEpE&feature=youtu.be&list=PLo_I1469gkLJ21Ray-6BLIbpRWF9Af8uZF

⚠ **ATTENZIONE:** Rischio di perdita di olio idraulico.

Nota bene: evitare che i dischi o le pinze dei freni entrino in contatto con lubrificanti, oli o sostanze simili. In caso di contaminazione, le prestazioni di frenata potrebbero risultare gravemente compromesse. In tal caso, sostituire le pastiglie dei freni e pulire i dischi con un prodotto detergente adeguato.

Controllare i freni anteriori e posteriori prima di ogni uscita e assicurarsi che funzionino correttamente.

Attenzione: non guidare la bicicletta se i freni non funzionano correttamente.

Nota bene: in caso di pioggia, esiste il rischio che lo spazio di frenata aumenti.

Pulizia

Il modo migliore per pulire la tua cargo bike è utilizzare un panno morbido inumidito con acqua e un po' di detergente, ad esempio shampoo per biciclette o simili.

⚠ **AVVERTENZA:** Prima di qualsiasi operazione di pulizia, spegnere tutti i sistemi e rimuovere il pacco batterie.

⚠ **AVVERTENZA:**Non utilizzare prodotti chimici/ materiali corrosivi e abrasivi per la pulizia.

⚠ **AVVERTENZA:** Non utilizzare acqua pressurizzata o getti d'acqua per la pulizia.

⚠ **AVVERTENZA:**Assicurarsi che l' acqua non penetri nel motore elettrico, poiché ciò potrebbe causare danni!

Sistema di alimentazione Risoluzione dei problemi

Per ulteriori informazioni, visitare il sito web di Shimano, consultare il link nella sezione - **Link e contatti.**

Ricambi

Al fine di garantire una maggiore durata della bici cargo elettrica IBEX ed evitare guasti e/o incidenti indesiderati, utilizzare sempre ricambi originali. Questi ricambi possono essere acquistati presso i produttori OEM, i negozi locali e sul nostro sito web all'indirizzo:

SITO WEB: www.blackironhorse.com

E-MAIL: service@blackironhorse.com

Garanzia e obblighi

A partire dalla data di acquisto della bici cargo IBEX, è inclusa anche una garanzia limitata di 24 mesi. La garanzia copre i difetti di fabbricazione dei materiali o di lavorazione del telaio, della batteria, del computer di bordo e dei suoi componenti, nonché del motore.

La garanzia **NON** copre la normale usura; danni o guasti dovuti a incidenti; uso improprio o negligenza; manutenzione/assistenza non adeguata; uso di parti incompatibili, installazione e/o danni causati da componenti aggiuntivi che non rientrano nella fornitura al momento dell' acquisto del prodotto.
La garanzia è offerta solo al proprietario originale e non è trasferibile. La presente garanzia è valida solo per le biciclette acquistate tramite un rivenditore o distributore autorizzato.

La presente garanzia decade integralmente in caso di qualsiasi modifica al telaio, alla forcella o ai componenti. Si prega di notare che anche la mancanza di manutenzione/assistenza può invalidare la garanzia.

BLACK IRON HORSE non può essere ritenuta responsabile per eventuali incidenti e/o danni causati dall' uso di questa bici cargo elettrica.

In caso di richiesta di intervento in garanzia, presentare la richiesta insieme alla prova d' acquisto. Per le richieste presentate al di fuori della Danimarca, potrebbero essere applicati costi aggiuntivi o restrizioni.

Smaltimento

Noi di BLACK IRON HORSE ci impegniamo a ridurre al minimo l'impatto negativo dei nostri prodotti sull'ambiente.

Per questo motivo, scegliamo con cura i componenti utilizzati sulle nostre biciclette. Inoltre, i cassoni di carico delle nostre biciclette sono realizzati in **plastica riciclata**; pertanto, ti invitiamo a smaltire il cassone di carico in un centro di riciclaggio, in modo che possa essere riciclato nuovamente.

Si prega di non smaltire i componenti elettronici ed elettrici della bici cargo elettrica come normali rifiuti domestici. Ciò è dannoso per l'ambiente e potrebbe essere vietato dalla legge.

Assicurarsi che tutti i componenti elettronici ed elettrici vengano smaltiti presso i luoghi designati o tramite un rivenditore. Per ulteriori informazioni, contattare le autorità locali.

Come sostituire le pastiglie dei freni idraulici Tektro

Questa bicicletta è dotata di freni a disco idraulici, in cui i componenti di attrito (le pastiglie dei freni e il rotore dei freni) creano l'effetto frenante.
I pistoncini dei freni idraulici si regolano automaticamente durante il normale utilizzo e quindi non richiedono alcuna regolazione manuale.
L' utente deve solo sostituire le pastiglie, centrare la pinza al disco e rodare correttamente le pastiglie dei freni.

Strumenti necessari

- **Nuove pastiglie dei freni Tektro**
  (Assicurarsi che siano compatibili con il modello specifico della pinza).
- **Chiavi a brugola (esagonali) o Torx**
  • Chiave a brugola da 3 mm: bullone/perno di fissaggio delle pastiglie
  • Chiave a brugola da 5 mm: bulloni di montaggio della pinza
- **Attrezzo per allargare i pistoni o leva per pneumatici in plastica**
  (Utilizzare solo attrezzi non metallici per spingere indietro i pistoni).
- **Alcool isopropilico o detergente per freni a disco**
  Per pulire il disco e la pinza.
- **Panno pulito privo di lanugine o panno da officina**

Preparazione

- Rimuovere la pinza dalla bicicletta per avere libero accesso alle pastiglie dei freni.
- Individuare il bullone di fissaggio, il perno o la coppiglia che tiene in posizione le pastiglie (di solito nella parte superiore o inferiore della pinza).

Rimuovere le vecchie pastiglie

- Rimuovere il fermo: utilizzare una chiave a brugola da 3 mm (o l'attrezzo appropriato) per allentare e rimuovere il bullone/perno di fissaggio.
- Estrarre le pastiglie: far scorrere delicatamente le vecchie pastiglie dei freni e la clip a molla fuori dalla pinza.
- Ispezione: osservare come sono posizionate le pastiglie e la clip a molla: le nuove pastiglie andranno installate con lo stesso orientamento.

Ripristinare i pistoni

Importante: poiché le nuove pastiglie sono più spesse, i pistoni dei freni devono essere spinti completamente all' interno della pinza.

- Inserire uno strumento di espansione dei pistoni o una leva per pneumatici in plastica tra i pistoni.
- Applicare una pressione delicata e uniforme fino a quando i pistoni non sono completamente a filo con il corpo della pinza.
- Questo crea lo spazio necessario per le nuove pastiglie.

Installare le nuove pastiglie

- Assemblare le pastiglie: assemblare le nuove pastiglie con la clip a molla posizionata correttamente tra di esse.
  Evitare di toccare con le mani le superfici di attrito delle pastiglie.
- Inserire le pastiglie: far scorrere il gruppo pastiglie nel corpo della pinza fino a quando non si posiziona correttamente.
- Fissare il fermo: reinstallare il bullone di fissaggio e serrarlo a **0.8-1.2 Nm.**
- Pulire il rotore: pulire accuratamente il rotore del freno utilizzando alcol isopropilico e un panno pulito.

Reinstallare e allineare la pinza

Preparare la pinza
- Individuare i bulloni: individuare i due bulloni che fissano la pinza del freno alla forcella o al telaio. Si tratta in genere di bulloni esagonali da 5 mm.
- Avvitare leggermente entrambi i bulloni da 5 mm della pinza in modo che questa possa muoversi lateralmente, ma senza oscillare liberamente.

Centrare la pinza
- Stringere saldamente e tenere premuta la leva del freno della pinza che si sta regolando.
  Non rilasciarla ancora.

Serrare i bulloni
- Tenendo premuta la leva del freno, serrare leggermente il bullone superiore della pinza.
- Quindi serrare il bullone inferiore.
- Alternare i bulloni superiore e inferiore con piccoli giri fino a quando entrambi sono completamente serrati.

Controllare l'allineamento
- Rilasciare la leva del freno e far girare la ruota.
- Guardare attraverso la pinza: dovrebbe esserci un piccolo spazio uniforme su entrambi i lati del rotore e la ruota dovrebbe girare senza sfregare.

Rodare le nuove pastiglie

Per ottenere la massima potenza frenante:

- Guidare la bicicletta fino a raggiungere una velocità di **20-25 km/h.**
- Azionare con decisione i freni (senza slittare) fino a rallentare fino a raggiungere la velocità di marcia.
- Ripetere l'operazione **20-30 volte.**

Questo processo garantisce il corretto contatto tra le nuove pastiglie e il rotore.

EC DECLARATION of CONFORMITY

La redazione della presente dichiarazione di conformità avviene sotto
l'esclusiva responsabilità di
BLACK IRON HORSE ApS – Skøjtevej 11
DK-2770 Kastrup, Danimarca

per dichiarare che il prodotto, modello di cargo bike elettrica
"IBEX"
è conforme alle disposizioni delle seguenti direttive europee:

2006/42/EF - Directive 2006/42/EC of the European Parliamant and of the Council of 17 May 2006 on machinery, and amending Directive 95/16/EC

2001/95/EF - Directive 2001/95/EC of the European Parliament and of the Council of 3 December 2001 on general product safety (Text with EEA relevance)

2014/30/EU - Directive 2014/30/EU of the European Parliament and of the council of 26 February 2014 on the harmonisation of the laws of the Member States relating to electromagnetic compatibility

2014/35/EU - Directive 2014/35/EU of the European Parliament and of the Council of 26 February 2014 on the harmonisation of the laws of the Member States relating to the making available on the market of electrical equipment designed for use within certain voltage limits

2011/65/EU - Directive 2011/65/EU of the European Parliament and of the Council of 8 June 2011 on the restriction of the use of certain hazardous substances in electrical and electronic equipment Text with EEA relevance

Il prodotto è conforme alla norma EN 15194:2017.

2022-01-04
Copenaghen, Danimarca

Firmato da Jesper Lindahl-Berg, Direttore
per il produttore BLACK IRON HORSE

Date di servizio e note

Il primo intervento di assistenza è obbligatorio per mantenere valida qualsiasi garanzia: conservare una copia della fattura e della prova di pagamento, comprensiva di data e contenuto dell'intervento.

Manutenzione 1: dopo 250 km (o 3 mesi).

Connettori e cablaggi per componenti elettronici ed elettrici	☐
Pulizia e lubrificazione della catena e delle ruote dentate	☐
Controllo/regolazione dei freni	☐
Regolazione del cavo cambio marce.	☐
Controllo/regolazione della catena per verificare l'eccessiva allentamento e usura	☐
Controllo dell'usura e della pressione degli pneumatici	☐
Controllo delle ruote per verificare l'eccentricità e la presenza di raggi mancanti o allentati	☐
Controllo della cuffia, del mozzo, dei cuscinetti della pedivella e del serraggio dei pedali	☐
Regolazioni del manubrio e del sedile	☐
Controllo delle pastiglie dei freni	☐

Data:
Servizio fornito da:
Timbro:

Manutenzione 2: dopo 1.250 km (o 1 anno).

Connettori e cablaggi per componenti elettronici ed elettrici	☐
Pulizia e lubrificazione della catena e delle ruote dentate	☐
Controllo/regolazione dei freni	☐
Regolazione del cavo cambio marce.	☐
Controllo/regolazione della catena per verificare l'eccessivo allentamento e usura	☐
Controllo dell'usura e della pressione degli pneumatici	☐
Controllo delle ruote per verificare l'eccentricità e la presenza di raggi mancanti o allentati	☐
Controllo della cuffia, del mozzo, dei cuscinetti della pedivella e del serraggio dei pedali	☐
Regolazione del manubrio e del sedile	☐
Controllo delle pastiglie dei freni	☐

Data:
Servizio fornito da:
Timbro:

Manutenzione 3: ogni 1.250 km / almeno una volta all'anno

Connettori e cablaggi per componenti elettronici ed elettrici	☐
Pulizia e lubrificazione della catena e delle ruote dentate	☐
Controllo/regolazione dei freni	☐
Regolazione del cavo cambio marce.	☐
Controllo/regolazione della catena per verificare l'eccessiva allentamento e usura	☐
Controllo dell'usura e della pressione degli pneumatici	☐
Controllo delle ruote per verificare l'eccentricità e la presenza di raggi mancanti o allentati	☐
Controllo della cuffia, del mozzo, dei cuscinetti della pedivella e del serraggio dei pedali	☐
Regolazioni del manubrio e del sedile	☐
Controllo delle pastiglie dei freni	☐

Data:
Servizio fornito da:
Timbro:

BLACK IRON HORSE

LINKS

www.blackironhorse.com

Blackironhorse1996

BLACK IRON HORSE

www.shimano.com

CONTATTACI

BLACK IRON HORSE HQ
Skøjtevej 11
DK-2770 Kastrup, Copenaghen
Danimarca

+45 3331 3027
hello@blackironhorse.com

SEI CURIOSO DI SCOPRIRE LE ALTRE NOSTRE BICICLETTE?

DAI UN'OCCHIATA QUI:

blackironhorse.com